ABL-ED9-ALS

รถพยาบาล EV

แบตเตอรี่ 100 kWh

AMBULANCE CARRYBOY

สำหรับ โรงพยาบาล และหน่วยงานปกครองท้องถิ่นทั่วประเทศ

รองรับชุดปฏิบัติการฉุกเฉินระดับสูง

(Advanced Life Support Unit : ALS)

Nano

Sample tested for :
NANOTECHNOLOGY
Anti-bacterial
Tested No. PA 65 6501
สมาคมนาโนเทคโนโลยีแห่งประเทศไทย
Nanotechnology Association of Thailand

แครี่บอย บริษัทผู้ประกอบรถพยาบาลที่ได้รับการรับรองระบบบริหารงานคุณภาพมาตรฐานสากล

SGS — NSC-TISI-TIS 17021-1 QMS 001
ISO 9001 NAC
ระบบบริหารงานคุณภาพ และ มอก. 9001

ISO 9001
ระบบบริหารงานคุณภาพ

ISO 14001
ระบบการจัดการสิ่งแวดล้อม (EMS)

ISO 13485
ระบบบริหารงานคุณภาพสำหรับเครื่องมือแพทย์และอุปกรณ์การแพทย์

ABL-ED9-ALS

1 ภายในห้องพยาบาล FRP or ABS
ขาว เงา ผิวเรียบ (เคลือบสารนาโน) ทำความสะอาดง่าย

พื้นวัสดุปิดผิว PVC เกรดการแพทย์

2 ระบบออกซิเจน Pipeline มาตรฐาน European

3 รางยึดเครื่องมือแพทย์ มาตรฐาน 10G ปลอดภัยกว่า ประหยัดพื้นที่

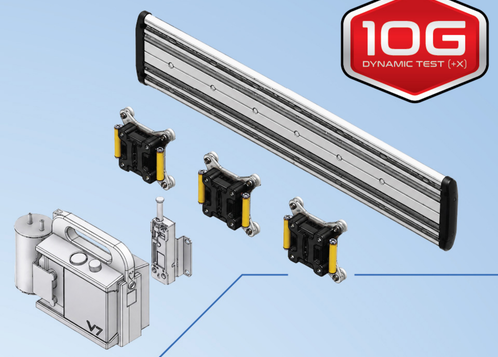

4
เก้าอี้ 4 ตำแหน่ง
สามารถปรับตำแหน่งให้เหมาะสม
กับการ ทำงานของเจ้าหน้าที่

ชุดเก้าอี้คู่หน้า ปรับได้ 4 ทิศทาง (2 แกน)

5 ระบบปรับอากาศ แบบ Anti Covid สำหรับรถพยาบาล

COOL
เย็นกว่า
ด้วยระบบแยก Compressor

ภายในห้องพยาบาลติดตั้ง ระบบปรับอากาศแบบแยกส่วนอิสระ เพิ่มคอมเพรสเซอร์ คอยล์ร้อน และคอยล์เย็น แยกจากระบบปรับอากาศเดิมของรถยนต์ เพื่อป้องกันระบบปรับอากาศในห้องคนขับ และห้องพยาบาลให้แยกจากกัน

คอมเพรสเซอร์

CLEAN
สะอาด ปลอดภัย ด้วยระบบกรองอากาศ
Anti-Covid Air Flow กำจัดเชื้อ 4 ขั้นตอน

HEPA + UVC + Plasma + Ion

ชุดแอร์ มีการติดตั้งระบบ Plasma Generator และ Negative Ion Generator ภายในห้องพยาบาลมีระบบฟอกอากาศ พร้อมกรองอากาศด้วย HEPA Filter และ ระบบ UVC ฆ่าเชื้อมาตรฐานสากล

การติดตั้งแอร์อยู่ในห้องพยาบาลบริเวณด้านบนทำให้มีการควบคุมทิศทางไหล ผ่านบุคลากรทางการแพทย์ก่อนผู้ป่วยจากหน้าสู่หลังเพื่อช่วยลดความเสี่ยงต่อการติดเชื้อ

6 ระบบไฟฟ้าพร้อมใช้งานจริง ทั้ง 12V และ 220V

ชุดระบบรางไฟฟ้า จัดเก็บสายไฟอย่างเป็นระเบียบ มาพร้อมช่องเสียบ 12V และ USB

สัญญาณเตือนไฟสีแดง การกรอง HEPA Filter และหลอด UVC ผิดปกติ หรือลืมเปิดระบบ

7 Telemedicine ระบบการแพทย์ทางไกล บนรถพยาบาล

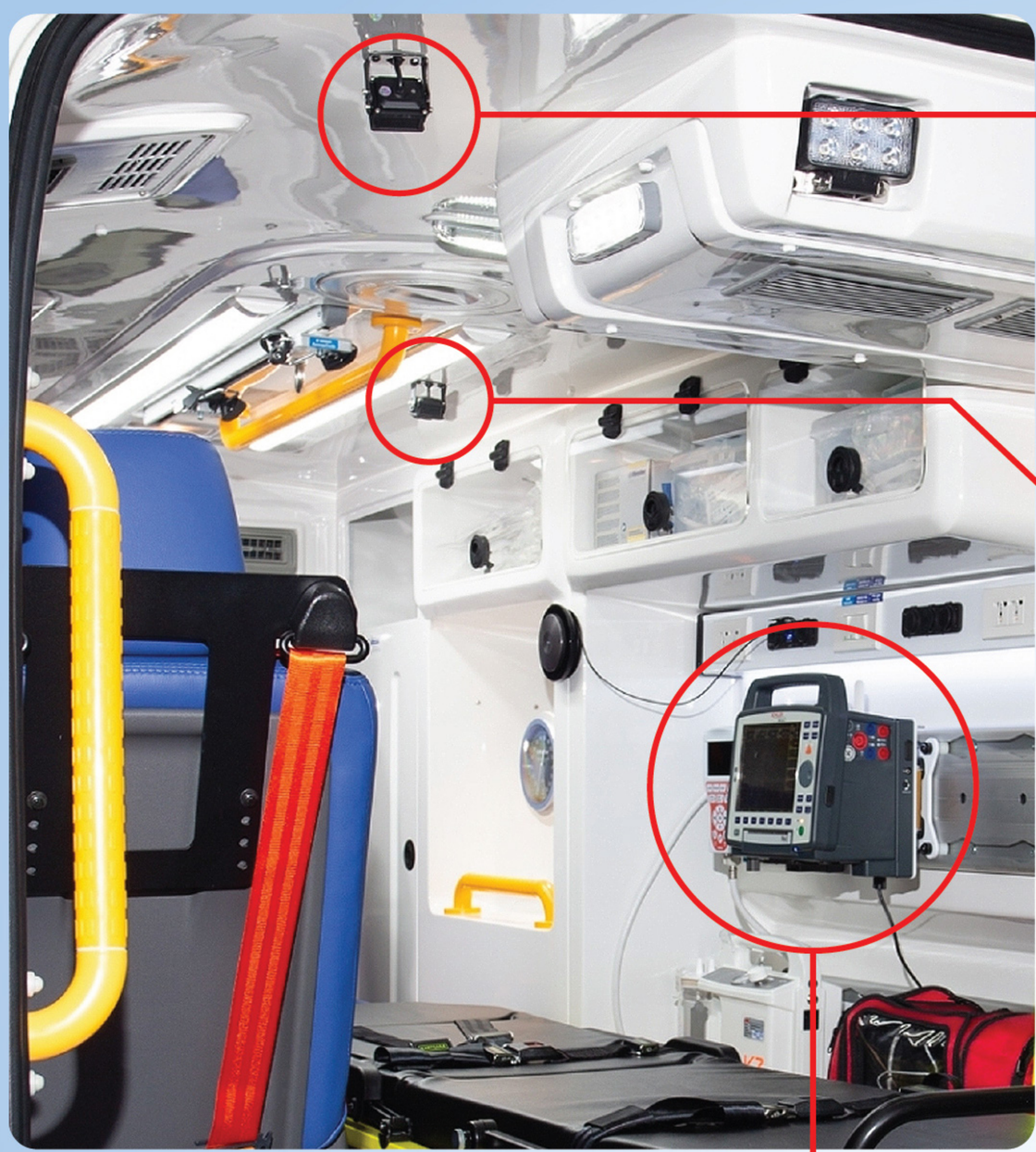

กล้องส่องภายในรถพยาบาล

กล้องส่องอาการผู้ป่วย

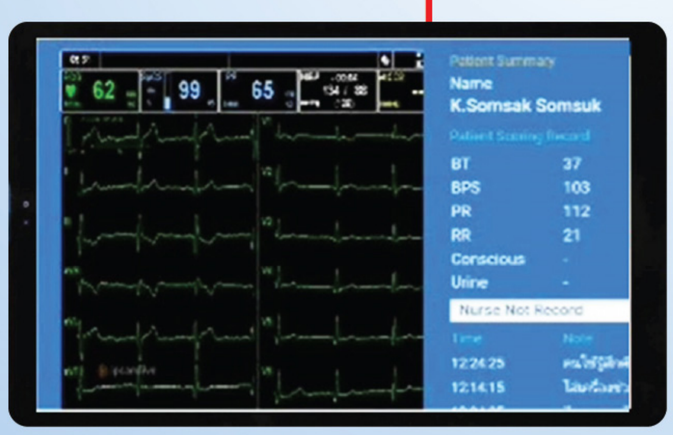

AMBULANCE CONNECT

ภาพสัญญาณชีพ
จากเครื่องมือ
บนรถพยาบาล
(Option)

GPS แผนที่

Medical Device

มาตรฐาน (Standard)

เครื่องกระตุกหัวใจ

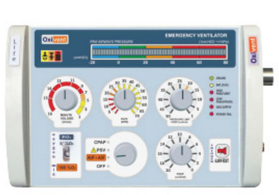

เครื่องช่วยหายใจ

เตียงรถพยาบาล
ผ่านการทดสอบ มาตรฐาน EN-1789 10G
แบบ Dynamic แกน X+

อุปกรณ์แพทย์ฉุกเฉินตามมาตรฐาน, **อุปกรณ์อาจมีการเปลี่ยนแปลงจากภาพได้

** เอกสารควบคุมสำหรับบุคลากรทางการแพทย์เท่านั้น

บริษัท ที.เค.ดี.ไฟเบอร์ จำกัด
ฝ่ายรถพยาบาล และ เครื่องมือแพทย์

AMBULANCE CARRYBOY

888 ถ.หลวงแพ่ง แขวงทับยาว เขตลาดกระบัง กรุงเทพฯ 10520 โทรศัพท์ 02-360-7555
แฟกซ์ 02-360-7551 Line Official : @carryboy อีเมล : ambulance@carryboy.com

** ภาพและเนื้อหาสำหรับการพรีเซนต์ บริษัทสงวนสิทธิ์ในการเปลี่ยนแปลงได้โดยที่มิต้องแจ้งให้ทราบล่วงหน้า

C-231007-52